TITAN™

Advanced Performance. Total Reliability.

Manual do Propietário

Não use este equipamento sem ter lido este manual !

NOTE: Este manual contém importantes os avisos e instruçes. por favor leia e guarde para referencia.

SPEEFLO PowrLiner 850

Model Number
0290005

Fone: (11) 3672-9488
e-mail: cotacao@lojadoprofissional.com.br

LOJA DO PROFISSIONAL

Informação importante sobre segurança

Leia toda a informação de segurança antes de utilizar o equipamento. Guarde estas instruções

Indica uma situação perigosa que, se não for evitada, pode causar em morte ou lesão grave.

a) Para reduzir o risco de incêndio, explosão, choque elétrico ou ferimentos às pessoas, leia e compreenda todas as instruções deste manual. Familiarizando com os controles e o uso adequado do equipamento.

b) Atenção - Para reduzir o risco de incêndio ou explosão:

1. Não pulverizar materiais inflamáveis combustíveis perto de chamas abertas, pilotos ou fontes de ignição como objetos quente, cigarros, motores, equipamentos elétricos ou aparelhos. Evite criar faíscas ao conectar e desconectar os cabos de alimentação.
2. Para as unidades que operam com materiais aquosos - Não pulverizar ou limpar com líquidos inflamáveis. Para a utilização com apenas líquidos aquosos.
3. Para unidades destinadas apenas para ser usado com materiais mineral aquoso ou do tipo de álcool com um ponto de inflamação mínima de 21 ° C (69,8 ° F) - Não pulverizar ou limpar com líquidos ter um ponto de inflamação inferior a 21 ° C (69,8° F). O ponto de inflamação é a temperatura à qual um fluidopode produzir vapor suficiente para inflamar .
4. A Tinta ou solvente flui através do equipamento pode produzir eletricidade estática. A eletricidade estática representa um risco de incêndio ou explosão na presença de vapores de tinta ou solvente. Todas as partes do sistema de pulverização, incluindo a bomba, a mangueira, a pistola e os objetos em torno da área de pulverização é aterrado para proteger contra descarga estática e faíscas. Utilize apenas tubos flexíveis com pulverizador pintura airless (sem ar) de alta pressão leva condutor ou pousar especificado pelo fabricante.
5. Verifique se todos os recipientes e sistemas de recolha são aterrados para evitar choque elétrico.
6. Ligação a uma tomada aterrada e os cabos de uso aterrado extensão . Não use um adaptador 3-2.
7. Não use tintas ou solventes contendo hidrocarbonetos halogéneo como cloro cloreto de fungicida cloreto de metileno, e tricloroetano . Não compatível com o alumínio. Contacte o seu fornecedor de material para a sua compatibilidade com o alumínio.
8. Mantenha a área de pulverização bem ventilado. Certifique-se de que circule ar fresco pela área, para evitar a acumulaçãovapores inflamáveis no ar da zona de pulverização. Coloque o conjunto da bomba em uma área bem ventilada Não pulverize o conjunto da bomba .
9. Não fumar na área de pulverização.
10. Não ligue interruptores, motores, ou produtos que produzem faísca semelhantes na área de pulverização.
11. Manter a área limpa e livre de pintura e solventes , panos e outros materiais inflamáveis.
12. Conheça o conteúdo da tinta e solventes você pulveriza . Leia as folhas de dados de segurança (MSDS) e rótulos de latas de tinta e solvente. Siga segurança do fabricante tinta e solvente.
13. Coloque a bomba , pelo menos, 7,62 metros (25 pés) do objeto a ser pulverizado em uma área bem ventilada (adicione mais tubo, se for necessário). Vapores inflamáveis, são muitas vezes ser mais pesados do que o ar. A área de piso deve ser muito bem ventilado. A bomba contém peças que emitem faíscas e podem inflamar vapores.
14. O plástico pode causar faíscas estáticas. Nunca use plástico para delimitar a área de pulverização. Não use cortinas plástico quando a pulverização de material inflamável .
15. O equipamento deve ser operado com extintores que funcionem corretamente.

c) AVISO - Para reduzir o risco de danos a Pele:

1. Não aponte com a pistola nem pulverize sobre nenhuma pessoa ou animal.
2. Mantenha as mãos e outras partes do corpo longe da descarga. Por exemplo, não tente parar fugas com qualquer parte de seu corpo.
3. Sempre use o guarda ponta do bico. Não pulverizar sem guardar no lugar.
4. Utilize apenas bico especificada pelo fabricante.
5. Tenha cuidado ao limpar e mudar bico. Se o bico entupir durante a aplicação, Coloque SEMPRE a trava do gatilho da pistola, desligue a bomba e libere toda a pressão antes de reparar, limpar o protetor dobico ou trocar o bico. A pressão não é liberada, desligando o motor. Para liberar a pressão para colocar a chave da válvula PRIME / SPRAY no PRIME. Veja Procedimento de descompressão Pressão descrito no manual da bomba.

NOTA: Se necessário, solte a trava do de montagem da pistola e trave o gatilho.

6. Não deixe a unidade energizada ou sob pressão, enquanto ninguem esteja ciente disso. Quando não estiver em uso, desligue-o e solte pressão, seguindo as instruções do fabricante.
7. A pulverização de alta pressão podem injetar toxinas no corpo e causar sérios danos ao mesmo. Caso aconteça, consulte um médico imediatamente.
8. Verifique se as mangueiras tubos e peças para sinais de danos, uma vazamento pode injetar o material na pele. Inspecione mangueira antes da utilização. Substituir mangueiras ou peças danificadas.
9. Este sistema é capaz de produzir 3000 PSI / 207 bar. Utilize apenas peças de substituição ou acessórios especificados pelo fabricante e com uma capacidade nominal de 3.000 PSI mínimo. Estes incluem bicos de pulverização, protetores de bicos, pistolas, extensores, ferragens e mangueiras.
10. Coloque sempre a trava do gatilho, quando não estiver a pintando. Verifique se a trava do gatilho funciona corretamente. Caso seja necessário, solte a trava de montagem do suporte da istola e prenda o gatilho.
11. Antes de utilizar o aparelho, verifique se todas as conexões estão seguras.
12. Como parar a unidade e purgar a pressão rapidamente. Deve estar totalmente familiarizado com os controles. A pressão não é libertada ao desligar o motor. Para liberar a pressão que você tem que colocar a chave PRIME / SPRAY em PRIME. Veja o Procedimento de descompressão, tal como descrito no manual da bomba.
13. Sempre remova o bico antes da lavagem ou limpar o sistema.

NOTA PARA O MÉDICO

A injeção toxinas através da pele é uma lesão traumática.
É importante para tratar da lesão o mais rápido possível.
Não atrasar no tratamento para investigar a toxidade.
A toxidade é um fator com alguns revestimentos injetados diretamente na corrente sanguínea. Pode ser aconselhável consultar um cirurgião plastico ou um cirurgião especialista em reconstrução das mãos.

© Titan Tool Inc. Todos os direitos reservados.

d) Advertência – Para reduzir o risco de Lesões.

1. Quando esteja pintando, use sempre luvas, proteção nos olhos, roupa e um respirador ou mascara adequados.Vapores perigosos: As pinturas, solventes,inseticidas e outros materiais podem serprejudiciais no caso de houver inalação ou em contato com o corpo.
2. Nunca utilize o aparelho nem pulverize perto de crianças. Mantenha o equipamento sempre longe delas.
3. Não faça movimentos ou encoste no suporte instável . Mantenha os pés bem apoiados e o equilíbrio em todo momento.
4. Não se distraia e tenha cuidado com o que faz.
5. Não utilize o aparelho se está com fatiga ou se encontra baixo efeito de álcool ou drogas.
6. Não dobre ou aperte a mangueira em excesso na mangueira airless podem aparecer vazamentos devido ao desgaste, retorcimentos, ou mal uso.Uma fuga pode injetar material na pele.
7. Não exponha a mangueira a temperaturas ou pressões que superem as especificadas pelo fabricante.
8. Não utilize a mangueira como elemento de força para deslocar ou levantar o equipamento.
9. Utilize a pressão mas baixa possível para enxaguar o equipamento.
10. Cumpra todos os regulamentos locais, estaduais, e nacionais referentes a ventilação, prevençãode incêndios e funcionamento.
11. As normas sobre segurança do governo dos Estados Unidos foi amparadas pela Lei da Saúde e Segurança Ocupacional (OSHA). Deve-se consultar as normas, particularmente na seção 1910 das Normas Gerais e na seção 1926 das Normas sobre Construção.
12. Cada que utilize o equipamento, comprove antes todas as mangueiras em busca de cortes, fugas, abrasões ou deformidades na superfície. Comprove o movimento dos encaixes verificando se estão danificados. Substitua imediatamente a mangueira caso houver alguma anomalia. Não conserte nunca a mangueira de pintura. Substitua por uma mangueira condutora de alta pressão.
13. Não pulverize ao ar livre se estiver ventoso.
14. Desconecte o equipamento da tomada caso for realizar qualquer tipo de manutenção nele.

Segurança do motor a gasolina

Escape do motor contém produtos desta unidade produtos químicos conhecidos no Estado da Califórnia por causar câncer, defeitos de nascimento ou outros danos àreprodução.

- Motores Honda foram projetados para oferecer seguro e de confiança, se tratado em conformidade com o instruções. Leia e entenda o Manual do Proprietário Honda antes de operar o motor. Se você fizer isso, pode resultar em ferimentos ou danos ao equipamento.
- Para evitar riscos de incêndio e para fornecer ventilação adequado, manter o motor pelo menos 1 metro (três pés) de edifícios e outros equipamentos durante a operação. Não coloque objetos inflamáveis perto do motor.
- As crianças e os animais de estimação devem ser mantidos fora da área de trabalho, devido à possibilidade de queimaduras causadas por peças quentes do motor ou danos causados pelo equipamento de executar o motor.
- Saiba como parar o motor rapidamente, e entender o funcionamento de todos os controles. Não permita que ninguém ligue o motor sem instruções adequadas.
- A gasolina é extremamente inflamável e explosiva sob determinadas circunstâncias.
- Abasteça em um local bem ventilado com o motor desligado. Não fume nem permita chamas ou faíscas na área de reabastecimento ou onde gasolina está armazenado com o motor desligado. Não fume nem permita chamas ou faíscas na área de reabastecimento ou onde gasolina está armazenado.
- Não encha excessivamente o tanque de combustível. Depois de abastecer certifique-se de que a tampa do tanque esta adequadamente fechada e travada.
- Tenha cuidado de não derramar combustível quando fizer o abastecimento. Os vapodes do combustível ou o combustível podem inflamar. Caso derrame combustível , certifique-se que a área esteja seca antes de ligar o motor.
- Nunca faça funcionar o motor em uma área fechada ou reduzida. Os gases do escapamento possuem monóxido de carbono tóxico: sua exposição pode causar a perda de sentido e causar morte.
- O silenciador esquenta muito durante o funcionamento e permanece aquecido durante um tempo depois que o motor tenha sido parado. Tenha cuidado de não tocar o silenciador enquanto esteja quente. Para evitar queimaduras graves ou riscos de incêndios, deixe o motor ensfriando antes de transportarlo ou guardarlo em um interior.
- Nunca transporte a unidade com gasolina no tanque

Especificações

Capacidade ----------0.33 (1.25 LPM)
Tamanho máximo de bico ----------0.019 "- Marcação de trânsito
0.023 "- Marcação de campo
Pressão máxima ----------3000 PSI (20.7 MPa)
Potência ----------Motor a gasolina de 4 tempos, de 37.7 cc
Capacidade de combustível --------0.65 l
Peso----------29.5 kg
Filtro de entrada----------malha 10 "separadora de pedras
Conector de mangueira----------1/4 "NPS (M)
Intervalo de largura de linha--------2 "-12" (5-30 cm)
dimensões----------41 "L (104 cm)
21 "W (53.3 cm)
32 "H (81.3 cm)

© Titan Tool Inc. Todos os direitos reservados.

Conteúdo

Precauções de segurança **30**
Especificações **31**
Descrição geral **32**
Operação **32**
Abastecendo 32
Controles do Operador 33
Configuração 33
Preparação para a pintar 34
Pintura 35
Procedimento de descompressão 36
Como desentupir o bico 36
Altere a ponta 36
Stencil 36
Operação caster frente 36
Limpeza **37**
Limpeza Especial 38
Limpeza / troca do filtro de pistola 38
Limpeza do conjunto de válvula Sureflo ™ 38
Manutenção **39**
Notas Gerais de reparo e serviço 39
Ajuste de pressão do gatilho 39
Manutenção do motor 39
Interruptor de corte de segurança 39
Troca da válvula Prime/Spray 40
Seção de fluidos serviço 41
Solução de problemas **42**
Lista de Peças **44**
Montagem principal 44
Montagem da caixa de engrenagens 46
Montagem do carro 48
Montage do suporte da pistola 50
Montagem da pistola 51
Esquema elétrico 52
Etiquetas 52
Acessórios **53**
Registro do produto **55**
Garantia **55**

Descrição geral

O demarcador de faixas é uma ferramenta mecânica de precisão utilizada para a pulverização de diferentes tipos de materiais em vários tipos de aplicações , entre elas estão, estacionamentos, calçadas e pistas de atletismo.
Leia e siga este manual de instruções para saber a instruções de operação , manutenção e informações sobre normas de segurança .

Funcionamento

Abastecimento de combustivel (motor a gasolina)

A gasolina é extremadamente inflamável e é explosiva em determinadas circunstâncias.

- Apague sempre o motor antes de realizar o abastecimento.
- Realize o abastecimento em uma zona bem ventilada.
- Não fume, nem permita que tenha faiscas na área de reabastecimento de combustível, nem aonde se guarde a gasolina.
- Não encha em excesso o tanque de combustível. Logo após de abastecer certifique-se que a tampa do tanque esteja fechada e travada corretamente.
- Tenha cuidado de não derramar combustivel quando realiza o abastecimento. O combustivel derramado ou o vapor do combustivel pode inflamar. Caso derrame combustivel, certifíquese de que a área esteja seca antes de ligar o motor.
- Evite o contato prolongado ou repentinamente com a pele, ou até respirar os vapores.
- Manter fora do alcançe de crianças.

Especificações do combustível

- Utilize gasolina para automóveis que tenha um índice de octano na bomba de 86 ou mais, o que tenha um índice de octano-investigação de 91 mais. O uso de uma gasolina de menos octanos pode causar uma constante “falha” ou “autoligado” forte (um ruido metálico de golpes) que, se é grave, pode chegar a prejudicar o motor.

NOTA: Caso o “autoligado” ou “falha” é produzido a uma velocidade constante do motor em condições de carga normal, troque a marca de gasolina. Se persiste o “autoligado” ou “falha” contate a um distribuidor autorizado do fabricante de motor. Não proceder deste modo passa a ser considerado o uso inadequado, e os danos causados pela má utilização não estão cubertos pela garantia limitada do fabricante de motor.
Ocasionalmente, é possível que apresente ligeiros “autoligado” ou “falhas” enquanto trabalha em consições de carga pesada. Não existe motivo para preocupar-se, somente significa que seu motor esta funcionando corretamente.

- O combustivel sem chumbo produce menos acúmulos no motor e nas velas, prolonga a vida dos componentes e do sistema de escapamento.
- Nunca utilize gasolina adulterada ou contaminada com alguma mistura de óleo e gasolina. Evite sujeiras, pó ou água no tanque de combustível.

Gasolinas que contém álcool

Caso decida utilizar uma gasolina que contenha Alcool(gasohol), certifique-se de que sua classificação em octanos é como mínimo tão alta como a recomendada pelo fabricante do motor. Existem dois tipos de “gasohol” um contém alcool e ou outro contém metanol. Não utilize gasolina que tenha metanol (alcolmetílico o de madera) que não contenha também co-disolventes e derivados da corrosão do metanol. Nunca utilize gasolina que contenha mais de 5% de metanol, incluso se tiver co-disolventes ou derivados de corrosão.

NOTA: Os danos no sistema de combustível ou os problemas de rendimento do motor produzido como resultado de uso de combustíveis que tenham alcool não estão cobertos pela garantia.O fabricante do motor não pode cobrir o uso de combustíveis que contenham metanol, já que as evidências de sua adecuação são incopletas em estes momentos.
Antes de comprar gasolina em um posto, que não lhe seja familiar, trate de verificar se a gasolina contém alcool. Se for assim, confirme o tipo de alcool utilizado e sua porcentegem. Caso tenha alguma característica não desejada no funcionamento enquanto utiliza uma gasolina que contenha alcool, ou que você pensa que contém, troque por gasolina que não tenha alcool.

© Titan Tool Inc. Todos os direitos reservados.

Controles do operador

A siguinte seção descreve os controles do operador na pistola airless e demarcador de faixa.

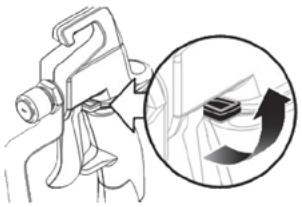

Trava do gatilho

Trave o seguro do gatilho quando a pistola não estiver em uso. A pistola fica bloqueada quando o gatilho esta em um ângulo de 90º (perpendicular) ao gatilho em qualquer direção.

NOTA: Se for necessário, solte o encaixe de montagem do suporte da pistola e prenda a trava do gatilho. Mexa a pistola para a posição original e aperte o encaixe de montagem do suporte da pistola.

Alavanca de pulverização

A alavanca de pulverização esta localizada no guidão do carro. A alavanca de pulverização controla o gatilho da pistola pulverizadora.Uma vez apertada completamente a alavanca de pulverização, é acionada a pistola pulverizadora.

Deve ser apertada completamente a alavanca de pulverização ao fazer demarcação, para obter uma aplicação adequada.

DirectLink™

O acelerador do motor determina a pressão de pulverização.
O acelerador é regulado ajustando o regulador de controle de pressão DirectLink.
Enquando maior seja a acerelação, maior será a pressão de pulverização.

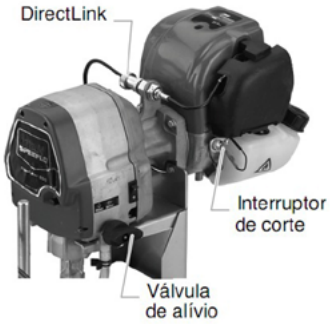

Válvula de alívio

Quando a válvula de alívio esteja na posição spray , o líquido será direcionado para a mangueira de aplicação. Quando estiver na posição prime, será direcionada para o retorno do produto.
As setas na chave da válvula de alívio indicam a posição de funcionamento da bomba em PRIME ou SPRAY.

Interruptor de corte

O interruptor de corte de seguraça desligará o motor quando esteja funcionando.Aperte e mantenha apertado o interruptor de corte para desligar o motor.

Válvula Sureflo™

A válvula de Sureflo™ está projetado para manter a válvula de entrada aberta e impedir que fique grudada devido a presença de materiais resecados.

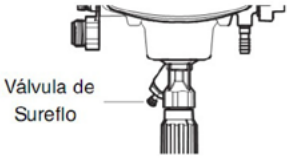

A válvula Sureflo™ é ativada manualmente pelo usuário.

AutoOiler™

O AutoOiler permite a lubrificação da parte de liquidos da bomba. Logo após do ajuste inicial, aperte o botão AutoOiler 2 a 3 vezes antes de cada uso.

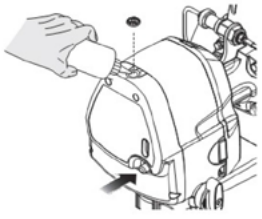

Configuração

Realize o seguinte procedimento antes de ligar o motor de um demarcador a gasolina.

Este equipamento produz um fluxo constante de pressões extremadamente altas. Leia detalhadamente as advertências da seção de precaução de segurança no começo deste manual antes de utilizar este equipamento.

1. Insira o maniplo no carro.
   a. Alinhe o furo da parte inferior do guidão coma a peça soldada de suporte que esta no carro.
   b. Rosqueie o maniplo através do furo no guidão e o suporte soldado. Aperte girando o maniplo sentido horário.
   c. Posicione o guidão a altura desejada. Solte o maniplo da parte traseira do suporte soldado para poder soltar o guidão.
   d. Puxe o guidão para cima ou para abaixo, ajustando a altura desejada. Aperte o maniplo do guidão para fixar.

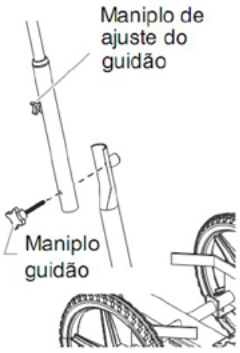

2. Certifique-se que o tubo pescador e o tubo de retorno estejam conectados e fixados.

3. Use uma chave para conectar a mangueira de pulverização sem ar na conexão de saída do pulverizador. Aperte bem.

4. Conecte uma psitola pulverizadora sem ar na mangueira de pulverização. Use duas chaves (uma na pistola e a outra na mangueira) para apertar firme.

NOTA: A pistola pulverizadora e os cabos devem ser montados na barra de suporte da pistola, na fábrica.

NOTA: Ainda não conecte a ponta da pistola pulverizadora. Desconecte-a caso esteja conectada.

5. Posicione a pistola pulverizadora
   a. Solte o maniplo da barra suporte e deslize a barra de suporte da pistola até a posição horizontal que deseje.
   Certifique-se de que a pistola esteja o suficientemente longe do para que a roda traseira não passe sobre a demarcação realizada.

   b. Solte a abraçadeira do suporte da pistola e deslize a pistola pulverizador até a posição vertical que deseje. Uma distância de 6” desde a ponta até a superfície de pulverização é um bom ponto de partida.

NOTA: A altura da pistola pulverizadora afeta a largura da demarcação da faixa (é dizer, enquanto mais abaixo estiver a pistola, menor sera a largura da faixa).
O tamanho da ponta tambem afeta a largura da faixa.

6. Certifique-se de que o cabo da pistoal esteja funcionando corretamente. Quando tirar a alavanca d epulverização do guidão do carro, o cabo da pistola deve ser retirado do gatilho. Este cabo esta fixado de fábrica para que funcione corretamente.
   Case necessite realizar ajustes ao aperto do gatilho da pistola, consulte o procedimento “Ajuste de tensão do gatilho” na seção Manutenção de este manual.

© Titan Tool Inc. Todos os direitos reservados.

7. Gire a válvula PRIME/SPARY para a posição PRIME.

IMPORTANTE: Nunca faça funcionar o equipamento durante dez segundos sem líquido, causará im desgaste desnecessário das juntas.

8. Retire a tampa do AutoOiler usando uma chave de fenda . Deixe sair o Pistão Lube junto ao pulverizador no AutoOiler. Coloque a tampa.
9. Aperte o botão que esta na parte frontal 2-5 vezes para lubrificar a seção de fluídos.
10. Revise o nivel de óleo do motor. O fabricante determiuna o nivel de óleo do motor a gasolina. Consulte o manual de serviço técnico do fabricante do motor.

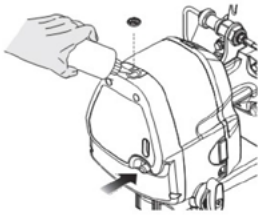

11. Encha o tanque de combustível do motor com gasolina sem chumbo. Não misture com óleo de 2 tempos.

Preparação para pintar

Antes de pintar, é importante revisar que o líquido do sistema seja compatível com a pintura a ser utilizada.

NOTA: Caso este equipamento seja novo, contem um recipiente com um líquido de prova na seção de líquido para evitar corrosão durante o envio e armazenamento. O líquido deve ser retirado completamente do sistema com ácool mineral antes de começar a pulverizar. Os liquidos e pinturas imcompatíveis podem causar que entumpimentos nas válvulas, podendo assim ser necessário desmontar e limpar a seção de líquidos do pulverizador.

IMPORTANTE: Mantenha sempre o seguro do gatilho da pistola pulverizadora na posição bloqueada enquanto preparar o sistema.

1. Coloque o tubo do pescador em um recipiente com solvente adequado para o material que sera pulverizado (consulte as recomendações do fabricante do material). Um exemplo de solvente adequado é a água para pintura latex.
2. Coloque o tubo de retorno em um recipiente para resíduos de metal.
3. Gire a válvula PRIME/SPRAY para a posição PRIME.
4. Insira completamente a válvula Sureflo.
5. Gire o regulador de controle de pressão de DirectLink* completamente sentido horário até o mínimo.

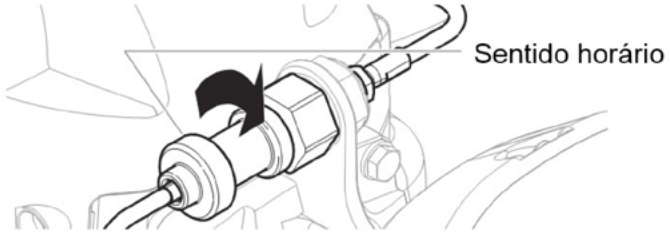

* O DirectLink somente para a Powrliner 850

6. Ligando o motor:
   a. Mexa a alavanca de aceleração do motor até chegar ao seu máximo curso.
   b. Aperte o afogador durante 7 ou 10 vezes.
   c. Puxe rápidamente e firmemente da corda de arranque.Continue segurando a corda enquanto regressa ao motor. Repita isto até ligar o motor.
   d. Quando esteja o motor em funcionamento feche a alavanca de aleceração até obter a pressão desejada no equipamento.

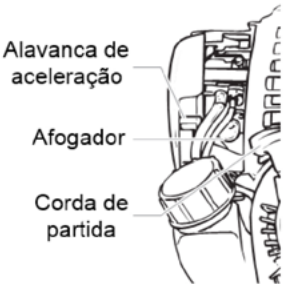

NOTA: Caso tiver problemas na partida do motor, gire meia volta o regulador de controle de pressão DirectLink* no sentido anti-horário (1-2 rotações).

7. Gire lentamente o regulador de controle de pressão de DirectLink* no sentido anti-horario para aumentar a pressão, até que começe a sair líquido suficiente pela mangueira de retorno. Use somente a pressão suficiente para manter a saída do liquido.
8. Deixe que a pulverização trabalhe entre 15 a 30 segundos para eliminar o liquido de prova do tubo de retorno até o recipiente de resíduos.
9. Gire o regulador de controle de pessão DirectLink* completamente no sentido horário até o mínimo.
10. Desligue o pulverizador apertando e sostendo apertado o interruptor para desligar o motor até que o motor desligue.

NOTA: Fijese que a pistola pulverizadora não tenha instalado o bico ou proteção de bico.

11. Coloque um recipiente metálico de resíduos embaixo da pistola de pulverização para receber o solvente.
12. Ligue o motor.
13. Gire a válvula PRIME/SPRAY para a posição SPRAY.
14. Gire lentamente o regulador de controle de pressão de DirectLink* sentido anti-horário para aumentar a pressão.
15. Destrave a pistola girando a trava do gatilho para a posição destravada.
16. Aperte completamente do manete de pulverização no guidão do carro. Começará a fluir o liquido através da mangueira de pulverização até sair na pistola.
17. Continue apertando o manete até que os solventes/líquidos de prova antíguos acabem e começe a sair solvente fresco da pistola.
18. Solte a alavanca de pulverização.
19. Trave a pistola girando a trava para a posição travada. Caso for necessário, solte a trava de montagem da empunhadura e prenda a trava do gatilho. Ponha a pistola em sua posição original e aperte a trava demontagem da empunhadura.
20. Revise que o sistema não tenha fugas. Se as tiver, desligue o pulverizador e siga o “procedimento de liberação de pressão” de este manual antes de apertar qualquer conexão de mangueira.
21. Siga o “Procedimento de liberação de pressão” de este manual antes de trocar o solvente de pintura.

Não deixe de seguir com o procedimento para aliviar a pressão quando desligue o equipamento por qualquer motivo, inclusive o serviço o ajuste alguma peça do sistema de puvlerizado, troca o limpeza dos bicos pulverizadores ou preparação para limpeza.

© Titan Tool Inc. Todos os direitos reservados.

Tinta

1. Coloque um balde de cinco galoes de material entre os suportes do balde do carro. Certifique-se que os suportes do balde sostenham o balde de cinco galões de forma segura. Ajuste os suportes do balde usando o parafuso borboleta que esta embaixo de cada suporte, conforme seja preciso.

NOTA: Quando use este demarcador de faixas por primeira vez pode ser útil usar água em lugar de pintura para familiarizarse com seu funcionamento. Logo de trocar de água para tinta, faça varias lineas de teste encima de um papelão, fiktro empermeável ou papelo colofonia antes de fazer as líneas para certificar a largura da faixa.

2. Coloque o tubo do pescador em um recipiente com tinta.
3. Coloque o tubo de retorno em um recipiente para resíduos de metal.
4. Gire a válvula PRIME/SPRAY para a posição PRIME.
5. Insira completamente a válvula Sureflo.
6. Gire o regulador de controle de pressão de DirectLink* completamente sentido horário até o mínimo.

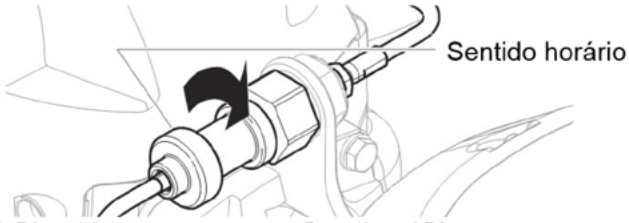

* O DirectLink somente para a Powrliner 850

7. Ligando o motor:
   a. Mexa a alavanca de aceleração do motor até chegar ao seu máximo curso.
   b. Aperte o afogador durante 7 ou 10 vezes.
   c. Puxe rápidamente e firmemente da corda de arranque.Continue segurando a corda enquanto regressa ao motor.
   Repita isto até ligar o motor.
   d. Quando esteja o motor em funcionamento feche a alavanca de aleceração até obter a pressão desejada no equipamento.

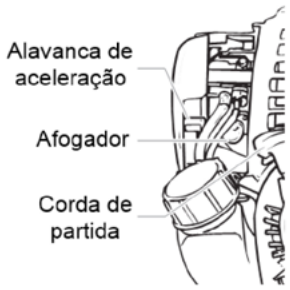

8. Gire lentamente o regulador de controle de pressão de DirectLink* no sentido anti-horario para aumentar a pressão, até que começe a sair líquido suficiente pela mangueira de retorno. Use somente a pressão suficiente para manter a saída do liquido.
9. Deixe que a pulverização trabalhe entre 15 a 30 segundos para eliminar o liquido de prova do tubo de retorno até o recipiente de resíduos.
10. Gire o regulador de controle de pessão DirectLink* completamente no sentido horário até o mínimo.
11. Desligue o pulverizador apertando e sostendo apertado o interruptor para desligar o motor até que o motor desligue.
12. Retire o tubo de retorno do recipiente de resíduos e colóqueo dentro da lata de tinta.
13. Ligue o motor.
14. Gire a válvula PRIME/SPRAY para a posição SPRAY.
15. Destrave a pistola girando a trava do gatilho para a posição destravada.

16. Gire lentamente o regulador de controle de pressão do DirectLink* no sentido anti-horario para aumentar a pressão.
17. Puxe completamente da alavanca de pulverização no guidão do carro. Irá circular através da mangueira de pulverização até sair pela pistola.
18. Continue apertando o manete de aplicação até que os solventes/liquidos de prova antigos se esgoteme começe a sair solvente fresco da pistola,
19. Solte o manete de pulverização.
20. Trave a pistola girando a trava do gatilho para a posição de travamento. Caso seja necessário, solte a trava de montagem do suporte da empunhaduram e trave o gatilho.
21. Gire o regulador de controle de pressão DirectLink* completamente sentido horário até chegar ao mínimo.
22. Gire a válvula PRIME/SPRAY para a posição PRIME.
23. Desligue o pulverizador apertando e sostendo apertado o interruptor para desligar o motor até que o motor desligue.
24. Insira o protetor do bico e o bico pulverizador. Consulte as instruções que estão em esta seção.

POSSÍVEL PERIGO DE PENETRAÇÃo. Não pulverize sem o protetor do bico em seu lugar. Nunca aperte o gatilho da pistola a menos que o bico esteja na posição de pulverizado ou desentupimento. Sempre coloque a trava do gatilho da pistola antes de tirar, trocar ou limpar o bico.

25. Ligue o motor.
26. Gire a válvula PRIME/SPRAY para a posição SPRAY.
27. Aperte completamente do manete de pulverização do carro par aacionar a pistola pulverizadora. Prove o padrão de pulverização e a posição da faixa em pedaço grande de filtro impermeável ou papelão. Revise a largura e a posição da faixa que sejam adequadas. Se precisar de fazer ajustes na posição da psitola, consulte o procedimento “configuração” descrito anteriormente em esta seção.
28. Certifique-se de que a pistola pulverizadora pare de aplicar completamente ao soltar o gatilho da pistola. Caso precise realizar ajustes de tensão do gatilho, consulte o procedimento “ajuste de tensão do gatilho” na seção de Manutenção de este manual.
29. Começe a fazer as faixas.
    a. Coloque suavemente o demarcador pelo caminho a ser marcado.
    b. Começe a andar com o demarcador de faixa e acione a pistola no começo da faixa a realizar.
    c. Ao final do caminho a ser demarcado, solte o gatilho e continúe andando uma distância curta, se for possível.

NOTA: Para realizar uma faixa de maneira uniforme do início ao fim, acione a pistola depois de que o demarcador de faixas esteja em movimento e sólte-o antes de parar.
Se o caminho de demarcação terminar em um obstáculo, solte-o gatilho no momento exato em o demarcador de faixas pare.

© Titan Tool Inc. Todos os direitos reservados.

Coloque o protetor de bico e o bico

Use o seguinte procedimento para instalar o protetor de bico e obico pulverizador.

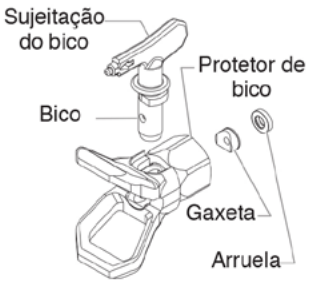

1. Realize o “procedimento de liberação de pressão” que é descrita no manual do propietário do pulverizador.
2. Com um bico pulverizador, coloque o kit reparo da gaxeta. Insira o bico até o final.
3. Coloque o bico no protetor do bico.
4. Rosqueie o protetor de bico na pistola. Coloque o protetor na posição de pulverização que deseje e logo aperte manualmente.

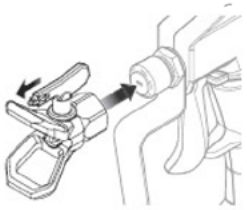

NOTA: A seta do bico pulverizador deve estar apontado para frente para pulverizar.

Procedimento para aliviar a pressão

Não deixe de seguir o procedimento para aliviar a pressão quando apague a unidade por qualquer motivo, inclusive o serviço ou ajuste de alguma peça do sistema de pulverizado, troca ou limpeza dos bicos ou preparação para limpeza.

1. Trave a pistola girando a trava do gatilho para a posição de travamento. Se for necessário, solte a trava de montagem do suporte da pistola e trava o gatilho. Coloque a pistola para a posição original e aperte o botão de montagem da empunhadura.
2. Gire o regulador de controle de pressão de DirectLink* completamente no mínimo no sentido horário.
3. Gire a válvula PRIME/SPRAY para a posição SPRAY.
4. Desligue o pulverizador apertando e mantendo apertado o botão até que o motor desligue.
5. Destrave a pistola girando a trava do gatilho para a posição destravado.

6. Aperte completamente o manete de pulverização do guidão do carro para acionar a pistola de aplicação e liberar qualquer produto que fique na mangueira.
7. Trave a pistola girando a trava do gatilho para a posição de travamento. Caso seja necessário, solte a trava de montagem do suporte da pistola e trave o gatilho. Coloque a pistola na posição original e aperte o botão de montagem da empunhadura.

Como desentupir o bico pulverizador

Caso o padrão de atomização chegue distorcer ou entupir completamente enquanto aplica, siga estes passos.

1. Coloque um pedaço de papelão ou um balde pequeno embaixo da pistola pulverizadora para despejar material.
2. Gire a o bico pulverizador 180º para que a parte de sujeitação fique em direção oposta a aplicação.

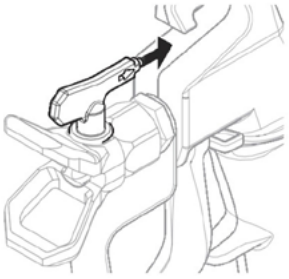

NOTA: Caso custe girar o bico de pulverização, libera pressão ao 1) girar lentamente a chave PRIM/SPRAY para a posição PRIME, 2) Destrave a pistola de pulverização e 3) Aperte o gatilho enquanto aponta sentido um pedaço de papelão ou material. Solte o gatilho, trave a pistola pulverizadora e tente novamente girar o bico de puvlerização.

3. Certifique-se de que a chave PRIME/SPRAY esteja na posição SPRAY. Destrave a pistola.
4. Aperte uma vez o gatilho da pistola para que a pressão possa limpar a obstrução.

IMPORTANTE: Nunca aperte o gatilho mais de uma cez quando o bico esteja em posição inversa.

5. Siga este procedimento até que o bico fique livre de obstruções.

Não tente limpar o bico com os dedos. Não utilize uma agulha ou qualquer ferramenta com ponta afiada para limpar o bico. O carboneto duro é quebradiço e pode-se quebrar.

Troca de bico

Pode retirar e trocar facilmente os bicos sem desmontar a pistola.

Nunca tente trocar ou limpar o bico com o protetor de bico sem ter feito antes o “Procedimento de liberação de pressão”.

1. Realize o “Procedimento de liberação de pressão” que esta descrito no manual do usuário do pulverizador.
2. Retire o bico da ranhura do protetor.
3. Insira a parte de sujeitação do bico pela parte dianteira do protetor de bico. A seta deve apontar no sentido de pulverizado.

Retirar o kit reparo da gaxeta

1. Retire o bico e o protetor do bico da pistola.
2. Insira a parte de sujeitação do bico pela frente do protetor de bico.
3. Empurre o kit gaxeta para a parte posterior do protetor de bico.

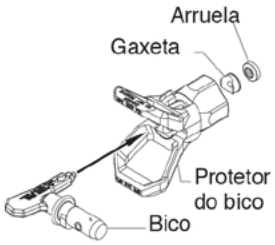

Identificação de tamanhos bicos

Para identificar os tamanhos dos bicos , utilize a seguinte fórmula. En este exemplo será utilizado um tamanho de bico “1908”. Os últimos dígitos divididos por dois representam o tamanho padrão de pulverização ao pulverizar a 6” de distância da superfície de trabalho:

08 ÷ 2 = 4” (10cm) do padrão de pulverização

Os primeiros dígitos representam el diâmetro do furo do bico:

19 = Furo de .019”(0.48mm)

NOTA: Os bicos de aplicação desgastados podem prejudicar o padrão de pulverização, gerando redução na produção, um acabamento deficiente e um desperdício de material. Troque imediatamente os bicos gastos

© Titan Tool Inc. Todos os direitos reservados.

Estêncil

Para realizar a descompressão deste demarcador de faixas, passe pulverizando varias vezes sobre o estêncil com a pistola pulverizadora conectada em seu suporte. Também pode retirar a pistola e usarla em forma independente do demarcador.

Para retirar a pistola:

1. Realize o "procedimento de liberação de pressão" que é descrita na seção operacional de este manual.
2. Solte o maniplo de travamento do suporte da pistola que esta acima dele.
3. Retire a pistola do suporte.

Ajustando o caster dianteiro

A roda dianteira do carro esta projetada para seguir o demarcador em uma linha reta ou permitor uma demarcação de lineas independente da roda. Para ajustar a roda dianteira:

1. Puxe do maniplo que esta ao lado da roda para cima e colóque-a a novamente em sua posição para liberar a roda e permitir uma demarcação independente.
2. Para travar a roda em sua posição original, puxe do maniplo para abaixo. Uma vez que a roda frontal esteja em sua posição reta novamente, esta terá sua posição original.

Limpeza

Instruões de limpeza especial para usar solventes inflamáveis:

- Sempre lave a pistola pulverizadora preferentemente em local aberto e a uma distância da de mangueira da bomba pulverizadora.
- Caso recolha os solventes lavados em um recipiente metálico de um galão, colóqueo em um recipiente vazio de cinco galões, logo lave os solventes.
- A área deve estar livre de vapores inflamáveis
- Siga todas as instruções de limpeza.

IMPORTANTE: Devem ser limpado o pulverizador, a mangueira e a pistola totalmente aós a utilização diária. Caso contrário estará assumindo o risco de acumulação de material, afetando seriamente o rendimento da unidade.

Sempre pulverize com a pressão mínima e sem utilizar alcools ou outro solventes para limpar o pulverizador, a mangueira ou a pistola. A acumulação de eletricidade estática pode gerar incêndio ou explosão na presença de vapores inflamaveis.

1. Siga o "Procedimento de alíviio de pressão"da seção Operaçional deste manual.
2. Retire o bico da pistola e o protetor do bico e limpe com um pincel usando solvente adequado.
3. Coloque o pescador em um recipiente com solvente adequado (consulte as recomendações do fabricante do material). Um exemplo de solvente adequado seria a água para o latex.
4. Coloque o tubo de retorno em um recipiente metálico para resíduos.
5. Gire a válvula PRIME/SPRAY para a posição PRIME.
6. Ligue o motor.

7. Gire lentamente o regulador de controle de pressão de DirectLink* no sentido anti-horário para aumentar a pressão, até que começe a sair líquido pela mangueira de retorno. Use somente a pressão suficiente para manter a saída do líquido.
8. Permita que o líquido circule atraves do pulverizador e retire a pintura da mangueira de retorno para o recipiente metálico de resíduos.
9. Desligue o pulverizador apertando e sostendo apertando o botão para desligar o motor até que o motor desligue.
10. Coloque um recipiente metálico de resíduos debaixo da pistola de pulverização para receber a tinta e o solvente.
11. Ligue o motor.
12. Gire a válvula PRIME/SPRAY para a posição SPRAY.
13. Gire lentamente o regulador de controle de pressão DirectLink* no sentido anti-horário par auamentar a pressão.
14. Aperte completamente do manete de pulverização do guidão do carro para acionar a pistola pulverizadora. Começará a fluir líquido através da mangueira de pulverização até sair pela pistola.
15. Continue apertando o manete de pulverização do guidão do carro até que saia todo o material da mangueira e o solvente que seja liberado estaja limpo.
16. Solte o manete.

NOTA: Para o armazenamento ao longo prazo ou em temperaturas frias, utilize o Pump Saver ™ através do sistema completo.

17. **Siga o "Procedimento de alívio de pressão" da seção Operacional do manual.**
18. **Desconecte a unidade e guardea em uma área limpa e seca.**

IMPORTANTE: Não armazene a unidade baixo pressão.

© Titan Tool Inc. Todos os direitos reservados.

Limpeza especial

IMPORTANTE: Realize o seguinte procedimento depois de pulverizar somente produto a base de água.

Realize o seguinte procedimento quando as válvulas do pulverizador estejam travadas ao preparar o pulverizador para ser armazenado por longos periodos. Caso necessite usar um adaptador de limpeza da bomba que se encaixe ao fundo do pescador (o adaptador de limpeza da bombda vem incluso com o pulverizador).

1. Trave a pistola e retire o conjunto do bico pulverizador. Se for necessário, solte a trava de montagem do suporte da pistola e trave o gatilho. Gire a pistola para a posição original e aperte o botão de montagem do suporte da pistola. Coloque o pescador e o tubo de retorno em um recipiente para residuos vazio.
2. Use uma mangueira de jardim para enxaguar o tbo do pescador, a mangueira de retorno e o filtro de entrada. Vazie o recipiente de residuos.
3. Retire o filtro de entrada do tubo do pescador e coloqueo no recipiente para residuos.
4. Verifique que as vedações estejam presentes nos adpatadores e no pescador. Rosqueie o adaptador de limpeza de bomba a uma mangueira de jardim. Conecte a mangueira e o adaptador a uma conexão que se encontra no extremo do tubo do pescador.
5. Desconecte a mangueira de retorno do tubo do pescador e colóque-a no recipiente de residuos.
6. Gire para baixo a válvula PRIME/SPRAY a sua posição PRIME.
7. Abra o registro de água.
8. Ligue o motor. A água entrará no tubo do pescador e sairá pela mangueira de retorno. Deixe que o pulverizador funcione por alguns minutos para permitir que se lave a mangueira de retorno.
9. Desligue o pulverizador apertando e sostendo apertado presionado o botão de desligar o motor até que o motor desligue.
10. Coloque um recipiente metálico de resíduos baixo a pistola de pulverização para receber a solução de limpeza.
11. Ligue o motor.
12. Gire a válvula PRIME/SPRAY para a posição SPRAY.
13. Gire lentamente o regulador de controle de pressão DirectLink* sentido anti-horario para aumentar a pressão.
14. Aperte completamente do manete de pulverização no guidão do carro para acionar a pistola pulverizadora. Começará a fluir líquid através da mangueira de pulverização até sair pela pistola.
15. Continue apertando o manete de pulverização do guidão do carro até que saia todo material da mangueira e a água que saia da pistola esteja limpa.
16. Solte o manete de pulverização.
17. Siga o “Procedimento de alívio de pressão” da seção Operacional deste manual

Limpeza/troca do filtro da pistola

Deve-se limpar o filtro cada vez que se utilize o pulverizador. Ao usar intas mais densas, pode ser necessário limpar o filtro com mais continuidade.

1. Siga o “Procedimento de alívio de pressão”da seção Operacional deste manual.
2. Desrosqueie o conector da prte inferior da pistola pulverizadora usando uma chave ajustável, com muito cuidado para não extraviar a mola.
3. Retire o filtro do alojamento da pistola pulverizadora e limpe o filtro com um pincel e a solução adequada de limpeza(água com sabão morna para as tintas latex, alcoholes minerais para as tintas com óleo).
4. Inspecione o filtro em busca de buracos. Caso tenha buracos ou falhas, troque-o.

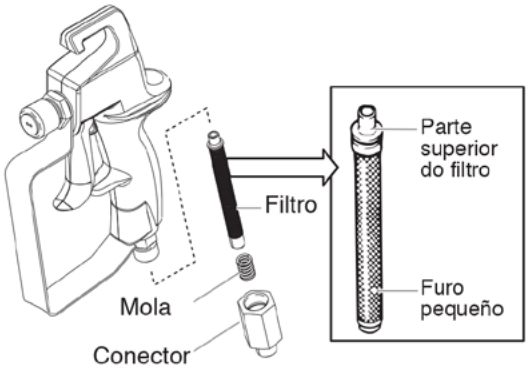

NOTA: Nunca fure o filtro com algum objeto afiado.

5. Volte a colocar o filtro limpo, com o extremo de encaixe primeiro, dentro do alojamento da pistola. O extremo de encaixe deve estar corretamente encaixado na pistola. A montagem incorreta deste poderá ocasionar danos materias e obstrução de fluxo da pistola.
6. Montagem da pistola pulverizadora.

Limpeza de montagem da válvula de Sureflo™

Talvéz seja necessário limpar ou reparar a válvula de entrada se a unidade presenta problemas de cartilha.

1. Retire o tubo do pescador.
2. Desroqueie a montagem da válvula Sureflo do pulverizador. Inspecione visualmente o interior e o exterior de montagem da válvula Sureflo. Limpe todo o restante da tinta com uma solução para limpeza adequada.
3. Utilize uma capa fina de vaselina para lubrificar a válvula Sureflo. Coloque novamente a montagem da válvula Sureflo rosqueandola no pulverizador.
4. Instale o tubo do pescador. Aperte manualmente.

NOTA: Caso continue com problemas de cartilha, talvés deve-se trocar a montagem da válvula de entrada. Ligue para o serviço técnico para pedir uma nova montagem da válvula Sureflo.

© Titan Tool Inc. Todos os direitos reservados.

Manutenção

Antes de continuar, siga o Procedimento de alívio de pressão descrito anteriormente e este manual. Además, siga todas as outras advertências para reduzir o risco de uma lesão injeção, lesão por peças em movimento o choque elétrico.

Notas gerais de reparo e serviço

São necessárias as seguintes ferramentas para reparar o pulverizador.

Chave de fenda	Ferramenta de cabeça T20 Torx
Alicate de ponta	Chaveinglesa

1. Antes de reparar alguma parte do pulverizador, leia atentemente as instruções, incluindo todas a s advertências.

IMPORTANTE: Nunca puxe do cabo para desconetar o equipamento. Pode-se quebar o conector do cabo.

2. Prove seu reparo antes de usar o pulverizador normalmente para verificar que tenha solucionado o problema. Se o pulverizador não funcionar corretamente, revise o procedimento de reparo para determinar se tudo foi feito de forma correta. Consulte os quadros de Solução de problemas para ajudar a identificar otros possiveis problemas.

3. Comprove que a área de serviço esteja bem ventilada em caso que esteja utilizando solventes durante a limpeza. Ao fazer a manutenção sempre use óculos de proteção. Pode ser necessário a utilização de equipamento segurança adicional dependendo do tipo de solvete de limpeza. Sempre peça as recomendações ao fornecedor de solventes.

4. Se tiver outras perguntas referentes ao pulverizador Titan, ligue para a ***Cetec Equipamentos para pintura:***

   Assistência Técnica(Brasil)..... 0800-777 9204
   Atendimento ao cliente (Brasil)..... (11) 5512 6576

Ajuste da tensão do gatilho

Utilize o seguinte procedimento para ajustar a tensão da mola do acionamento do gatilho no conjunto suporte da pistola. O acionamento do gatilho aperta e solta o gatilho da pistola pulverizadora quando se aperta o manete do guidão.
A tensão correta garante que a pistola deixe de aplicar quando é solto o manete. Para garantir a tensão correta, deve existir um espaço de aproximadamente 1/16" entra o acionamento do gatilho e o gatilho da pistola pulverizadora.

IMPORTANTE: Mantenha sempre a trava do gatilho da pistola pulverizadora na posição de travamento enquando é ajustado o sistema. Caso seja necessário , solte a trava de montagem do suporte da pistola e trave o gatilho. Coloque a pistola em sua devida posição original e aperte o botão de montagem do suporte da pistola.

1. Use uma chave 9/16", para soltar o pino trava do cabo.

2. Coloque a trava do cabo na direção correta para criar um espaço de 1/16" entre o acionamento do gatilho e o gatilho da pistola pulverizadora.

a. Deslise a trava do cabo até a pistola para aumentar o espaço entra o acionamento do gatilho e o gatilho da pistola pulverizadora.

b. Deslise a trava do cabo longe da pistola para diminuir o espaço entra o acionamento do gatoilho e o gatilho da pistola pulverizadora.

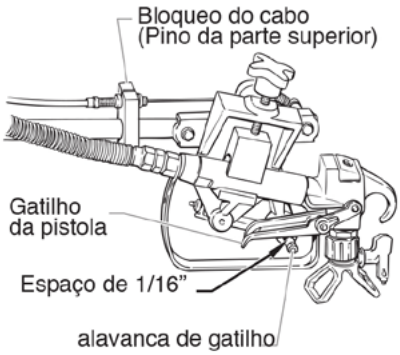

3. Aperte firmemente o parafuso sextavado.

Manutenção do motor

Diariamente

- Revise e encha o tanque de gasolina.

- Depois das primeiras 20 horas de funcionamento, drene o óleoe volte a encher de óleo limpo. Revise o nível do óleo e complete com o necessário.

Semanalmente

- Retire a proteção do filtro de ar e limpe o elemento. Troque o elemento caso seja necessário. Se e operada a unidade em um ambiente sujo, revise o filtro diariamente e troque-o caso seja necessário. (Pode solicitar estas peças de reposição ligando ao ***atendimento ao cliente da Cetec (011)5512 6576.***

- Depois de cada 50 horas de funcionamento : troque o óleo do motor.

Desarme de segurança

O interruptor de desarme de segurança vem previamente ajustado de fábrica para desligar o pulverizador de modo a evitar uma sobrepressurização. Não tente regular nem interceptar o interruptor desarme de segurança.
Comunique-se a **Assistência Técnica da Cetec 0800-777 9204** caso precise ajustar a configuração.

NOTA: O interruptor de desarme de segurança deve-se ajustar para desligar o pulverizador entre 220 a 227 bar(3200 a 3300PSI)

© Titan Tool Inc. Todos os direitos reservados.

Troca da válvula PRIME/SPRAY

Realize o seguinte procedimento com o kit reparo da válvula PRIME/SPRAY Nº/P 759-380.

Antes de continuar, siga o Procedimento de alívio de pressão descrito anteriormente e este manual. Además, siga todas as outras advertências para reduzir o risco de uma lesão injeção, lesão por peças em movimento o choque elétrico.

1. Faça alavanca para tirar a abraçadeira de retenção desde a ranhura da chave da válvula. Retire a chave da válvula.
2. Deslise o distanciador da chave até sair a haste com esfera.
3. Retire a porca sextavada do cabeçote da bomba com uma chave.
4. Retire a arruela estrela, a mola e o conjunto da haste /esfera desde o cabeçote da bomba.
5. Retire o assento do conjunto da haste/esfera desde o cabeçote da bomba com uma chave sextavada de 7/32".

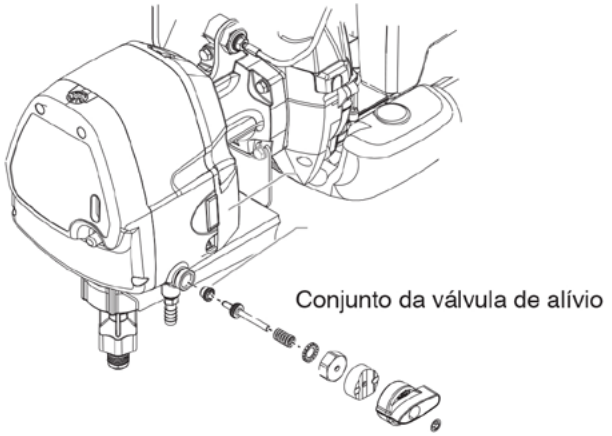

6. Aperte o novo assento do conjunto de haste/esfera no cabeçote da bomba. Use uma chave sextavada de 7/32". Aperte de 6 a 8 lbs-pes.
7. Aplique uma camada ligeira de óleo hidraulico envolta da junta tórica no novo conjunto de haste/esfera..
8. Aperte o conjunto haste/esfera até que entre o assento do conjunto de haste/esfera no cabeçote da bomba.
9. Coloque a nova mola e arruela estrela envolta do conjunto haste/esfera.
10. Deslise a nova porca sextavada pela haste do conjunto/esfera, rosqueie-o no cabeçote da bomba e aperte-o com uma chave. Aperte a porca de 12 a 14 lb-pie.
11. Aplique uma camada ligeira de graxa na parte superior do distanciador .
12. Deslise o novo distanciador pela haste do conjunto e sobre a porca sextavada. O desenho do distanciador permitirá que a porca sextavada encaixe dentro dela, o que fará que o distanciador fique fixado em sua posição.

NOTA: Posicione o distanciador na porca sextavada de modo que o pino de posicionamento esteja o mais próximo das 12:00

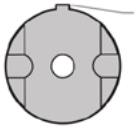

13. Coloque a chave da válvula PRIME/SPRAY sobre o distanciador com o indicador da chave o mais perto possivel da posição 9:00. certifique-se que a chave esteja presionada completamente no interior do distanciador (a chave deve cobrir competamente o distanciador).

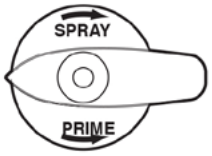

NOTA: A chave esta desenhada para permitir um movimento de 90º entre as posições SPRAY e PRIME. O interior da chave tem uma abertura de 90º em sua circuferência aonde se deve localizar o marcador da leva para permitir este movimento. Ao colocar a chave com a seta na posição 9:00, certifique-se de que o marcador do distanciador estaja dentro da abertura de 90º no interior da chave. Logo, certifique-se que a chave esteja no final de seu curso sentido horário(esta é a posição SPRAY) antes de continuar com este procedimento.

Parte traseira da chave da válvula PRIME/SPRAY

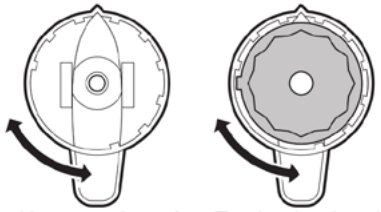

14. Gire lentamente a chave no sentido anti-horário ate que a parte inferior da chave fique rente com a parte inferior do distanciador (aproximadamente 5 a 7º).
15. Coloque a abraçadeira de retenção sobre a haste do conjunto haste/esfera aonde a haste pase através da ranhura da chave.
16. Aperte o sujeitador para o interior da ranhura da chave com uma ferramenta para porcas de 5/16" (8mm), fazendo pressão constante e uniforme até que se detenha.

IMPORTANTE: Não martele ou sacuda o sujeitador para colocar em sua posição. Isto poderá causar danos ao sujeitador.

17. Gire a chave PRIME/SPRAY para a posição PRIME.
18. Ligue o pulverizador e faça passar água através do sistema para comprovar que não tenha fuga. Caso não as tenha, o pulverizador esta pronto para uso

© Titan Tool Inc. Todos os direitos reservados.

Serviço na seção de líquidos

Use os procedimentos seguintes para fazer o serviço nas válvulas e repor as juntas na seção de líquidos.

NOTA: O conjunto para repor as juntas nº/P 759-365 se encontra disponível. Para obter melhores resultados, use todas as peças que são fornecidas em este conjunto.

Desmontagem da seção de fluídos

Antes de prosseguir. Siga o Procedimento de alívio de pressão apresentado anteriormente em este manual. Ademais, siga todas as outras advertências para reduzir o risco de uma lesão por penetração, lesões por peças em movimento ou choque elétrico.

1. Retire o conjunto de sucção.
2. Retire a proteção dianteira e os 4 parafusos que a sujeita, usando uma ferramenta de cabeça T20 Torx.
3. Retire o parafuso da forquilha e a arruela que sujeita o pino. O pino conecta a forquilha ao pistão.
4. Usando os alicates, retire o pino.
5. Gire o eixo da bomba de maneira que o pistão esteja na posição de ponto morto superior. Isto pode-se realizar empujando a forquilha. É necessário para desmontar todas as peças.
6. Desenrosque e retire a montagem da válvula Sureflo (pág. 5).
7. Retire a montagem do pistão empurrando para abaixo o pistão perto da forquilha.
8. Desrosqueie e retire a porca superior usando uma chave ajustável.
9. Retire as juntas gastas usando uma chave de fenda ou um pino. Retire a junta superior da parte de cima apertando contra o lado da junta e desencaixando-o. Tenha cuidado de não riscar o alojamento aonde ficam as juntas.
10. Limpe a área aonde será instalada a junta nova.

Montagem da seção de líquidos

1. Lubrifique a nova junta superior com lubrificante de pistão Lube (p/N 314-480) ou óleo caseiro leve e ponha-o na junta com a mão (com o furo da junta para baixo) dentro do furo superior do alojamento.
2. Ponha um pouco de composto antiadeherente(anti-seize) na rosca da porca. Coloque a porca superior na parte de cima do alojamento e aperte com uma chave asjutável. Isto instalará o selo superior na posição correta.
3. Lubrifique a junta do pistão da mesma forma que lubrificou a junta superior. Coloque o conjunto do pistão e a junta até o fundo do alojamento. Insira a ferramenta plástica para insertar e empuje até que fique bem assentado o pistão e a junta. Retire a ferramenta.
4. Colque a nova junta tórica na montagem da válvula de Sureflo, lubrifique com óleo de separação (P/N 314-480), parafuse até o fundo(entrada do alojamento) e aperte com uma chave ajustável. Assim empurrará a junta inferior até a posição correta.
5. Alinhe o pistão com a forquilha. Podeser usar uma marreta de borracha. Tenha cuidado de não prejudicar o pistão.
6. Aplique qualquer tipo de graxa de uso doméstico que não seja a base de silicone na área do pistão e no eixo para prolongar sua vida útil. Aplique-o no furo do eixo aonde sera locada o pino.
7. Instale o passador do pino para conectar o eixo ao pistão. É possivel que se deva mexer o pistão para cima ou para baixo para alinhar com o eixo.
8. Coloque o parafuso da forquilha e a arruela para segurar o pino.
9. Coloque a bomba para cima e aplique umas gotas de lubrificante pistão Lube ou óleo caseiro leve entre a porca superior e o pistão. Isto prolonga a vida útil das juntas.
10. Coloque a proteção dianteira e os quatro parafusos.
11. Instale a válvula Sureflo. Instale o jogo de sucção.
12. Ligue o pulverizador seguindo o procedimento que indica na seção “Operação” de este manual e revise que não tenha fugas.

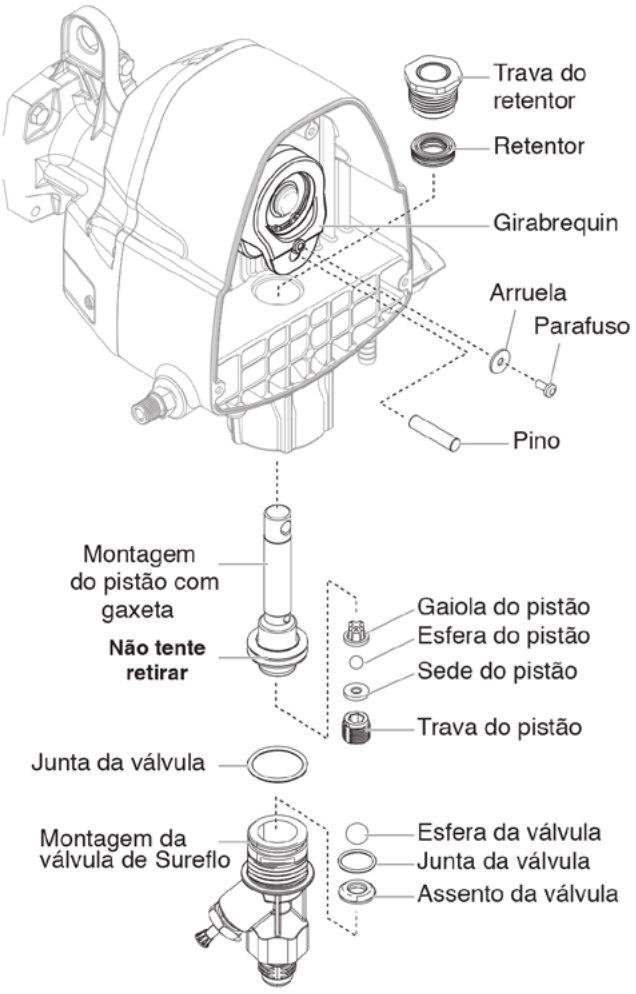

© Titan Tool Inc. Todos os direitos reservados.

Solução de problemas

Problema	*Causa*	*Solução*
a. Não funciona a unidade.	1. Ajuste de pressão muito baixo. 2. Conexões defeituosas ou soltas. 3. O tanque de gasolina esta vazio.	1. Gire lentamente o regulador de controle DirectLink sentido anti-horario para aumentar a pressão. 2. Inspecione e leve para a assitência técnica da Cetec. 3. Encha o tanque de gasolina.
b. Não consigo usar o afogador	1. A válvula PRIME/SPRAY está na posição SPRAY. 2. Fuga de ar no tubo do pescador/ cj. Sucção. 3. O filtro de entrada esta obstruido.	1. Gire a válvula PRIME/SPRAY sentido horario na posição PRIME. 2. Certifique-se a conexão do pescador e aperte. 3. Retire o filtro da bomba e límpe. Retire a malha de entrada e limpea. 4. Retire o tubo do pescador e limpie-o.
c. A unidade não gera pressão nem a mantem.	1. A bico pulverizadora esta gasta. 2. A bico pulverizador esta muito grande. 3. O filtro da pistola ou a malha de entrada esta obstruido. 4. O material esta fluindo desde a mangueira de retorno quando a válvula RIME/SPRAY esta na posiçãp SPRAY. 5. Fuga de ar no tubo do pescador/ sucção 6. Existe uma fuga de fluído externa. 7. Existe uma fuga na seção de liquidos interna(as juntas estam gastas, sujas, as esferas das válvulas estão gastas) 8. Os assentos das válvulas estão gastos.	1. Retire o bico pulverizador seguindo as instruções fornecidas com a pistola pulverizadora. 2. Troque o bico pulverizador por um bico que tenha o furo menor seguindo as instruções fornecidas junto a pistola pulverizadora. 3. Retire o filtro da bomba e limpe-o, Retire o filtro da pistola e limpe-o. Retire a malha de entrada e limpe-a. 4. Limpe ou troque a válvula PRIM/SPRAY. 5. Comprove a conexão do tubo pescador e aperte ou volte a conectar com teflón. 6. Comprove as conexões em busca de fuga externa. Aperte as conexões , se for necessário. 7. Limpe as válvulas e a parte da seção de líquidos seguindo o procedimento de “serviço a seção de líquidos” da seção de manutenção de este manual. 8. Inverta ou troque os assentos das válvulas seguindo o procedimento de “Serviço da seção de líquidos” da seção de manutenção de este manual.
D. Fuga de fluido no extremo superior da seção de liquidos.	1. As juntas superiores estão gastas 2. O eixo do pistão esta gasto.	1. Volte a colocar as juntas seguindo o procedimento de “serviço a seção de líquidos” da seção de manutenção de este manual. 2. Troque a haste do pistão seguindo o procedimento de “Serviço a seção de líquidos” da seção de manutenção deste manual.
E. Pressão excessiva na pistola do pulverizador.	1. O tipo mangueira pulverizadora estão gastas 2. O eixo do pistão esta gasto.	1. Troque a mangueira por uma manqueira pulverizadora sem ar com zigzag textil conectada a terra 1/4” com uma largura mínima de 50 pés (15 metros). 2. Troque o bico pulverizador seguindo as instruções suministradas com a pistola. 3. Gire o regulador de controle de pressão DirectLink lentamente no sentido horário para diminuir a pressão.
F. Padrão de atomização deficiente.	1. O bico pulverizador é muito grande para o material que esta sendo usado. 2. Ajuste de pressão incorreto. 3. Passo do líquido insuficiente. 4. O material que esta pulverizando e muito espesso.	1. Troque o bico pulverizador por um bico novo ou menor seguindo as instruções suministradas pela pistola. 2. Ajuste o regulador de controle de pressão de DirectLink até conseguir o padrão de pulverização desejado. 3. Limpe as malhas e filtro. 4. Coloque mais solvente ao material de acordo com as recomendações do fabricante.
G. A unidade não tem alimentação	1. O ajuste de pressão é muito baixo.	1. Leve até a assistência técnica da Cetec

© Titan Tool Inc. Todos os direitos reservados.

Parts List • Liste de pièces • Lista de piezas

Main assembly • Vue d'ensemble • Ensamblaje principal

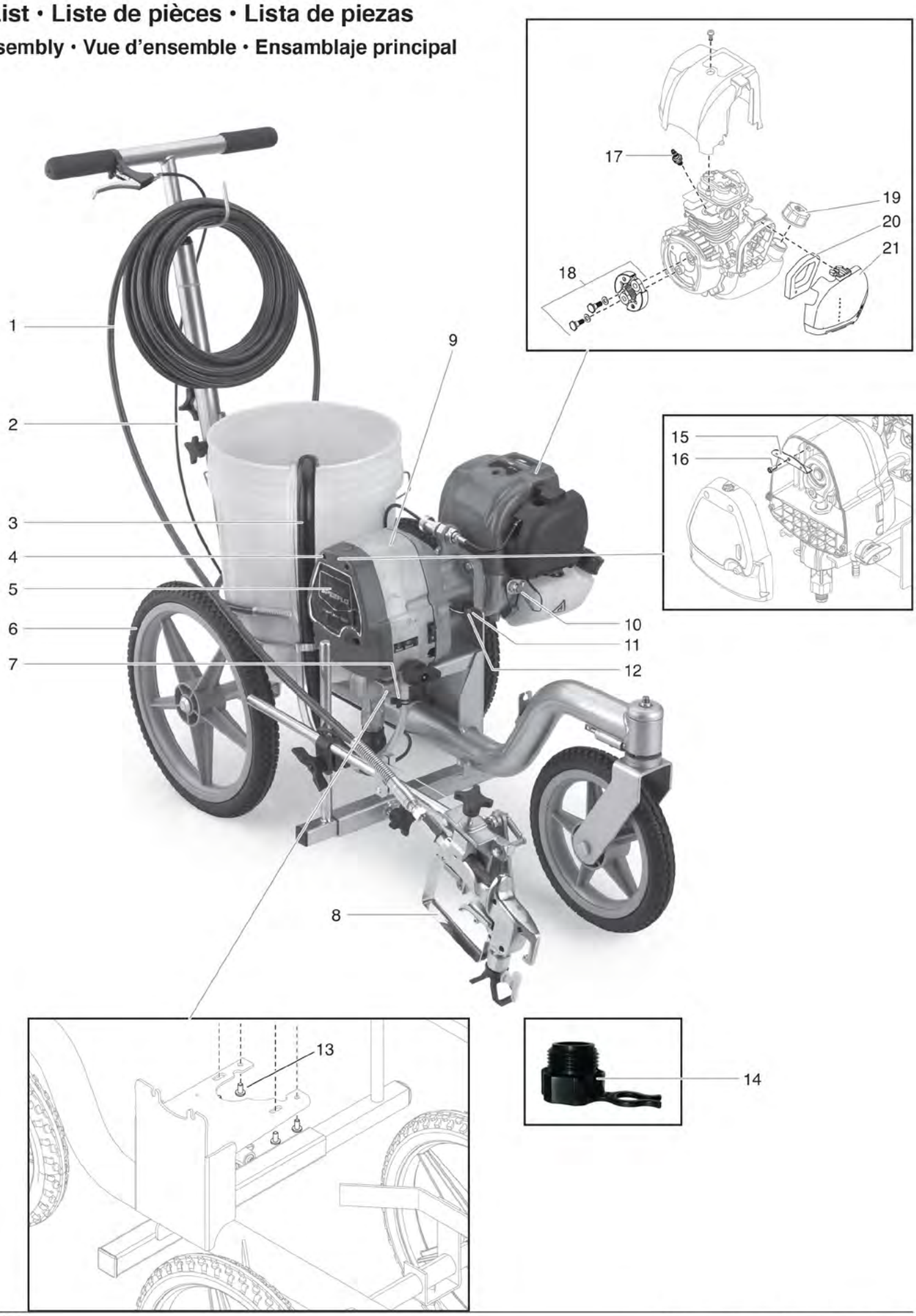

© Titan Tool Inc. All rights reserved.

Item Article Articulo	Part No. Nº de piéce Pieza No.	English Description	Français Description	Español Descripción	Quantity Quantite Cantidad
1	316-505	Spray hose	Flexible de pulvérisation	Manguera de pulverización	1
2	0293169	Gun cable	Câble de pistolet	Cable de la pistola	1
3	0293932	Suction set assembly	Dispositif d'aspiration	Conjunto de sifón	1
4	9805251	Front cover screw	Vis de couvercle	Tornillo de cubierta frontal	4
5	0293933	Front cover	Couvercle	Cubierta frontal	1
6	0293934	Cart assembly*	Ensemble de chariot*	Ensamblaje del carro*	1
7	0327226	Return tube clip	Agrafe de tube de retour	Abrazadera de tubo de retour	1
8	--------	Spray gun assembly*	Pistolet et ses composants*	Ensamblaje de pistola*	1
9	--------	Drive assembly*	Boîte d'engrenages*	Ensamblaje de la caja de engranajes*	1
10	0293930	Shutoff switch	Commutateur d'arrêt	Interruptor de corte	1
11	858-003	Washer	Rondelle	Arandela	2
12	759-107	Engine mounting screw	Vis de montage de moteur	Tornillo de montaje del motor	2
13	9805250	Gear housing mounting screw	Vis de montage de boîte d'engrenages	Tornillo de montaje de la caja de engranajes	4
14	0515281	Cleaning adapter	Adaptateur de nettoyage	Adaptador de limpieza	1
15	0523561	Mounting bracket	Support de montage	Soporte de montaje	1
16	9805251	Screw	Vis	Tornillo	1
17	0293925	Spark plug	Bougie d'allumage	Bujía de encendido	1
18	0293929	Clutch assembly	Bloc d'embrayage	Conjunto de embrague	1
19	0293928	Gas cap assembly	Bouchon de réservoir à essence	Conjunto de tapa de la gasolina	1
20	0293926	Filter	Filtre	Filtro	1
21	0293927	Filter cover	Couvercle de filtre	Tapa de filtro	1

* See separate listing
* voir liste séparée
* Consulte la lista separada

© Titan Tool Inc. All rights reserved.

Drive assembly · Boîte d'engrenages · Ensamblaje de la caja de engranajes

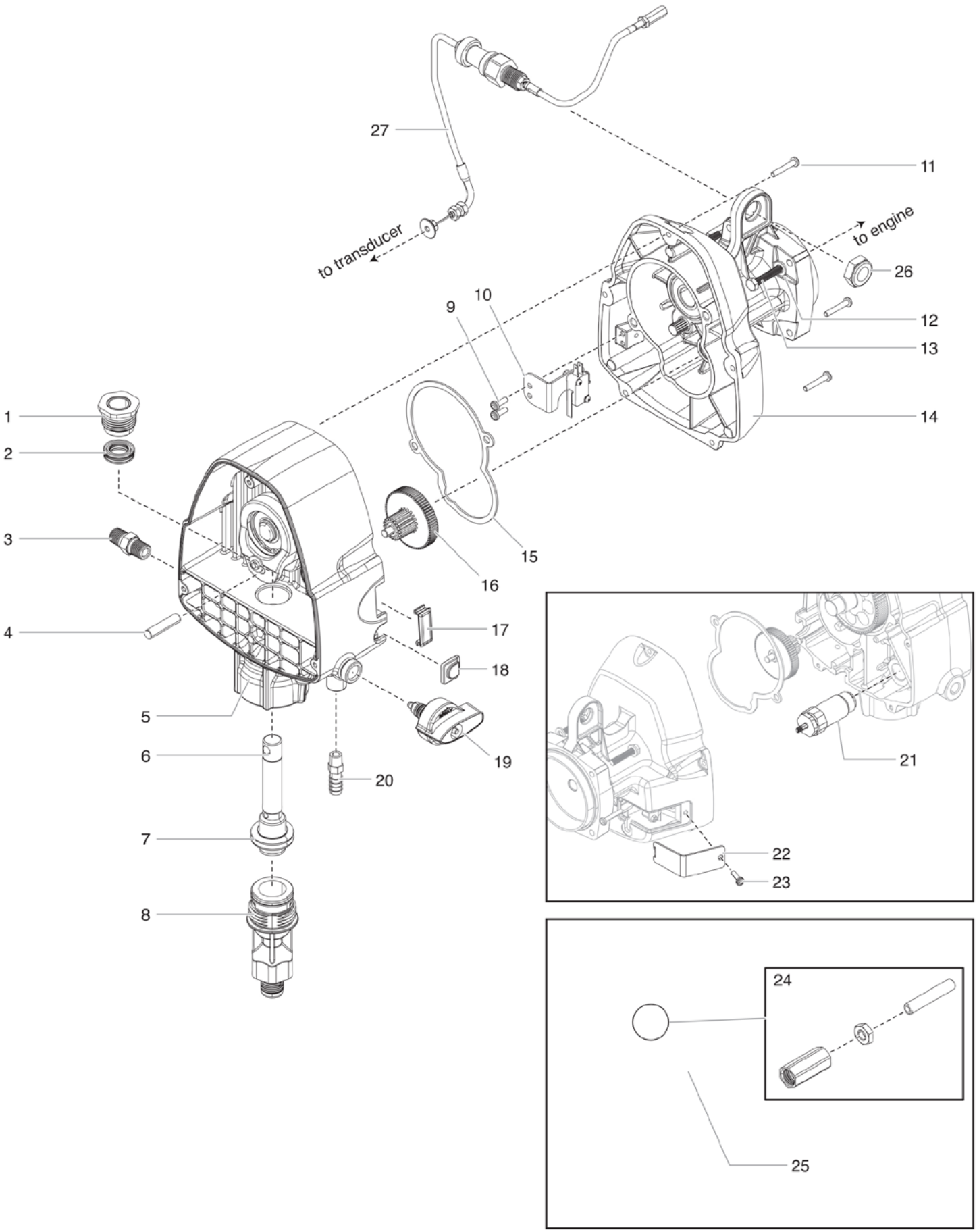

© Titan Tool Inc. All rights reserved.

Item Article Articulo	Part No. N° de piéce Pieza No.	English Description	Français Description	Español Descripción	Quantity Quantite Cantidad
1	0512387	Top nut	Écrou supérieur	Tuerca superior	1
2	0516302	Upper packing	Joint supérieur	Sello superior	1
3	0516300	Hose fitting	Raccord de flexible	Conector de manguera	1
4	------	Dowel pin	Goupille	Clavija	
5	0293931	Pump housing assembly (includes item 4)	Ensemble de carter d'engrenage (incluit le article 4)	Ensamblaje de carcasa de engranajes (incluye el articulo 4)	1
6	0293950	Piston assembly	Ensemble de piston	Ensamblaje del pistón	1
7	0512533	Lower seal	Joint inferior	Sello inferior	1
8	759-379	Sureflo valve assembly	Soupape de Sureflo	Válvula de Sureflo	1
9	9805251	Screw	Vis	Tornillo	2
10	0293935	Microswitch assembly	Ensemble de microcommutateur	Ensamblaje de microinterruptor	1
11	9805274	Screw	Vis	Tornillo	5
12	858-003	Washer	Rondelle	Arandela	2
13	759-107	Screw	Vis	Tornillo	2
14	0293936	Clutch assembly (includes items 9-10)	Bloc d'embrayage (inclut l'articles 9 á 10)	Conjunto de embrague (incluye el articulos 9 a 10)	1
15	0293483	Gearbox gasket	Joint statique du carter d'engrenage	Junta de la carcasa de engranajes	1
16	0293938	Gear assembly	Ensemble de engrenage	Ensamblaje del engranaje	1
17	759-222	Plug	Bouchon	Tapón	1
18	0293588	Plug	Bouchon	Tapón	1
19	759-380	PRIME/SPRAY valve assembly	Ensemble de soupape de PRIME/SPRAY	Ensemble de válvula de PRIME/ SPRAY	1
20	9885553	Return tube fitting	Raccord de tube de retour	Conector de tubo de retorno	1
21	0293939	Transducer assembly	Assemblage du transducteur	Ensamblaje del transductor	1
22	0293480	Access cover	Couvercle d'accès	Cubierta de acceso	1
23	9805410	Screw	Vis	Tornillo	1
24	0293941	Adjustment rod assembly	Assemblage de la tige de réglage	Conjunto de varilla de ajuste	1
25	0293943	Engine	Moteur	Motor	1
26	759-512	Throttle nut	Écrou de l'étrangleur	Tuerca del acelerador	1
27	0293944	Throttle cable assembly	Ensemble de câbles de l'étrangleur	Conjunto del cable del acelerador	1
	759-365	Fluid section repacking kit	Trousse de tampon graisseurs	Juego de empaquetaduras	

© Titan Tool Inc. All rights reserved.

Cart assembly · Ensemble de chariot · Ensamblaje de carro

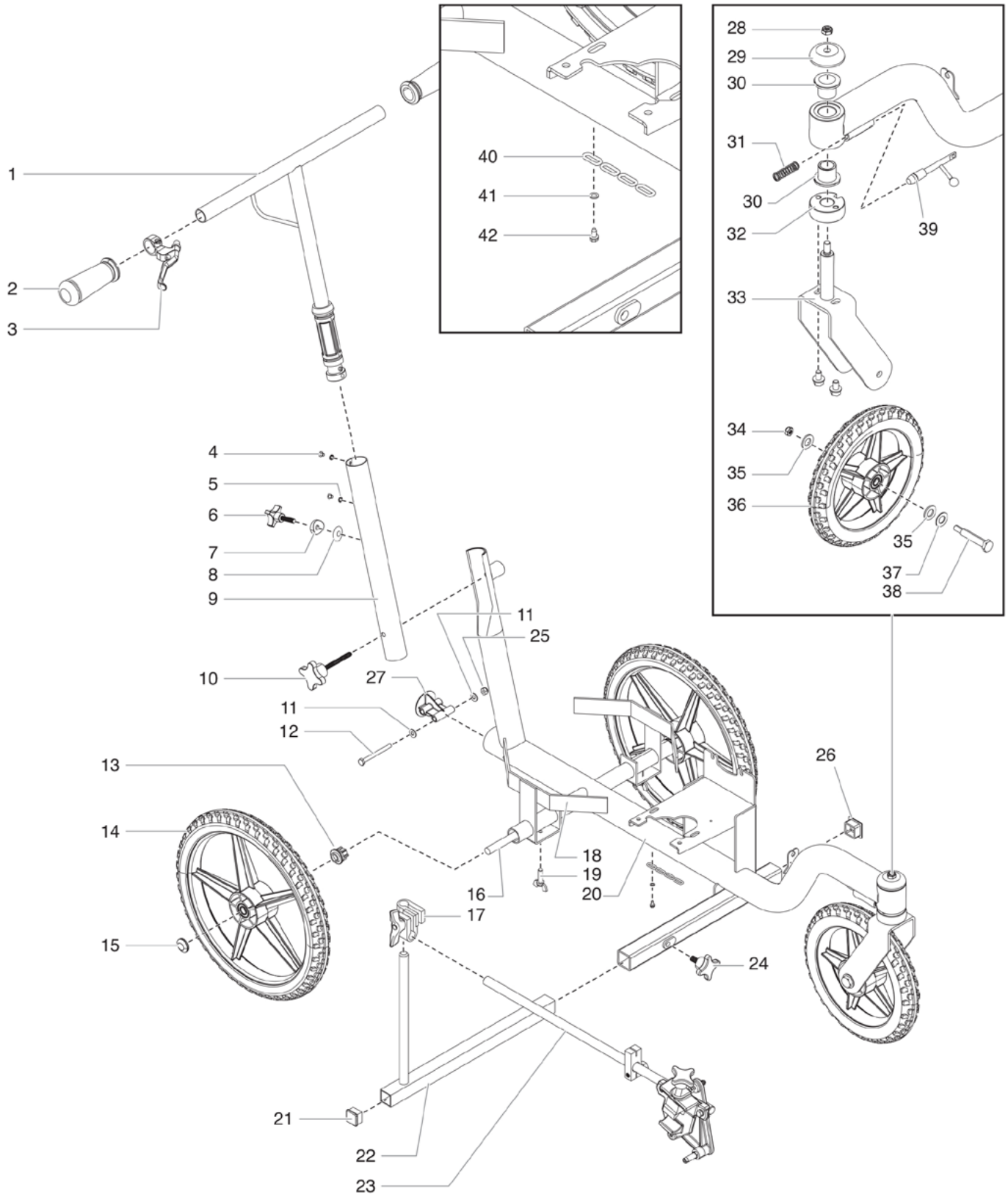

© Titan Tool Inc. All rights reserved.

Item Article Articulo	Part No. Nº de piéce Pieza No.	English Description	Français Description	Español Descripción	Quantity Quantite Cantidad
1	0293945	Handle assembly	Ensemble de poignée	Ensamblaje del mango	1
2	424-245	Handle grip	Poignée-pistolet	Empuñadura de la manilla	2
3	759-215	Lever assembly	Ensemble de levier	Ensemblaje de palanca	1
4	856-921	Screw	Vis	Tornillo	2
5	856-002	Washer	Rondelle	Arandela	2
6	0293508	Adjustment knob	Bouton de réglage	Perilla de ajuste	1
7	0293521	Handle spacer	Entretoise de la poignée	Separador de la manilla	1
8	0293594	Rubber film	Film en caoutchouc	Capa de goma	1
9	0293949	Middle tube	Tube moyen	Tubo del medio	1
10	0293537	Knob	Bouton	Perilla	1
11	858-001	Washer	Rondelle	Arandela	2
12	0293507	Screw	Vis	Tornillo	1
13	0516571	Bushing	Douille	Buje	2
14	759-293A	Wheel	Roue	Rueda	2
15	9890113	Wheel cap	Capuchon de roue	Tapa de rueda	2
16	759-194	Axle	Essieu	Eje	1
17	759-329	Clamp assembly	Ensemble de serrage	Conjunto de abrazadera	1
18	759-283	Bucket holder	Support à seau	Soporte del balde	2
19	759-320	Screw	Vis	Tornillo	2
20	0293952	Cart weldment (includes item 32)	Ensemble de chariot (incluit le article 32)	Ensamblaje del carro (incluye el articulo 32)	1
21	756-056	Plug	Bouchon	Tapón	1
22	759-188	Gun post assembly	Assemblage du poteau à pistolet	Conjunto del poste de la pistola	1
23	0509171A	Gun holder assembly (see separate listing)	Support à pistolet (voir liste séparée)	Soporte de la pistola (consulte la lista separada)	1
24	759-306	Knob	Bouton	Perilla	1
25	770-144	Nut	Écrou	Tuerca	1
26	757-055	Plug	Bouchon	Tapón	1
27	0293519	Plug	Bouchon	Tapón	1
28	759-456	Nut	Écrou	Tuerca	1
29	0293954	Retainer	Retenue	Retén	1
30	0293512	Bearing, flanged	Palier à collerette	Cojinete embridado	2
31	756-087	Spring	Ressort	Resorte	1
32	0293957	Fork disk	Disque de fourche	Disco de la horquilla	1
33	0293958	Fork leg	Jambe de fourche	Pata de la horquilla	1
34	759-456	Nut	Écrou	Tuerca	1
35	0293581	Spacer	Espaceur	Separador	2
36	759-298	Wheel	Roue	Rueda	1
37	759-439	Washer	Rondelle	Arandela	1
38	0293516	Front axle	Essieu	Eje	1
39	0293963	Locking pin	Tige de blocage	Pasador de seguridad	1
40	759-326	Grounding chain	Chaînette de mise à la terre	Cadena de conexión a tierra	1
41	759-440	Washer	Rondelle	Arandela	1
42	759-325	Screw	Vis	Tornillo	1

© Titan Tool Inc. All rights reserved.

Gun holder assembly · Ensemble de support à pistolet · Ensamblaje de soporte de la pistola

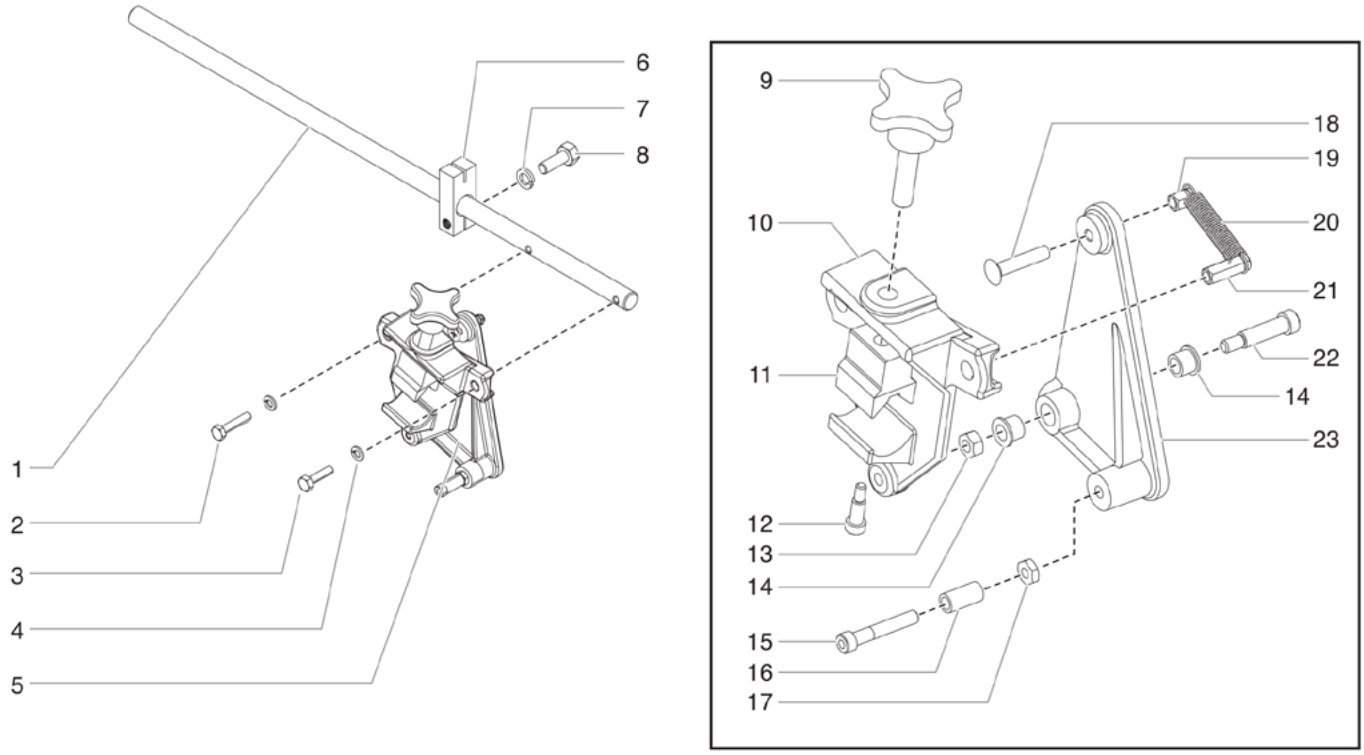

Item Article Articulo	Part No. Nº de piéce Pieza No.	English Description	Français Description	Español Descripción	Quantity Quantite Cantidad
1	759-415	Support arm	Support de bras	Apoyo del brazo	1
2	858-644	Screw	Vis	Tornillo	1
3	858-636	Screw	Vis	Tornillo	1
4	858-002	Washer	Rondelle	Arandela	2
5	-------	Gun holder assembly (includes items 9-23)	Support à pistolet (inclut l'articles 9 á 23)	Soporte de la pistola (incluye el articulos 9 a 23)	1
6	759-414	Clamp	Serrage	Abrazadera	1
7	0509292	Washer	Rondelle	Arandela	1
8	862-436	Screw	Vis	Tornillo	1
9	756-034	Knob	Bouton	Perilla	1
10	424-201	Gun holder	Support à pistolet	Soporte de la pistola	1
11	759-316	Clamp block	Bloc de serrage	Bloque de la abrazadera	1
12	756-037	Screw	Vis	Tornillo	1
13	858-601	Nut	Écrou	Tuerca	1
14	424-248	Flange bearing	Palier à bride	Cojinete de brida	2
15	858-653	Screw	Vis	Tornillo	1
16	424-249	Bearing sleeve	Manchon à coussinet	Manguito del cojinete	1
17	858-603	Nut	Écrou	Tuerca	1
18	703-079	Screw	Vis	Tornillo	1
19	759-056	Spring holder (short)	Support de ressort (court)	Portaresorte (corto)	1
20	0509781	Spring	Ressort	Resorte	1
21	759-057	Spring holder (long)	Support de ressort (long)	Portaresorte (largo)	1
22	860-936	Screw	Vis	Tornillo	1
23	424-202	Lever	Levier	Palanca	1

© Titan Tool Inc. All rights reserved.

Spray Gun · Pistolet et ses composants · Ensamblaje de pistola

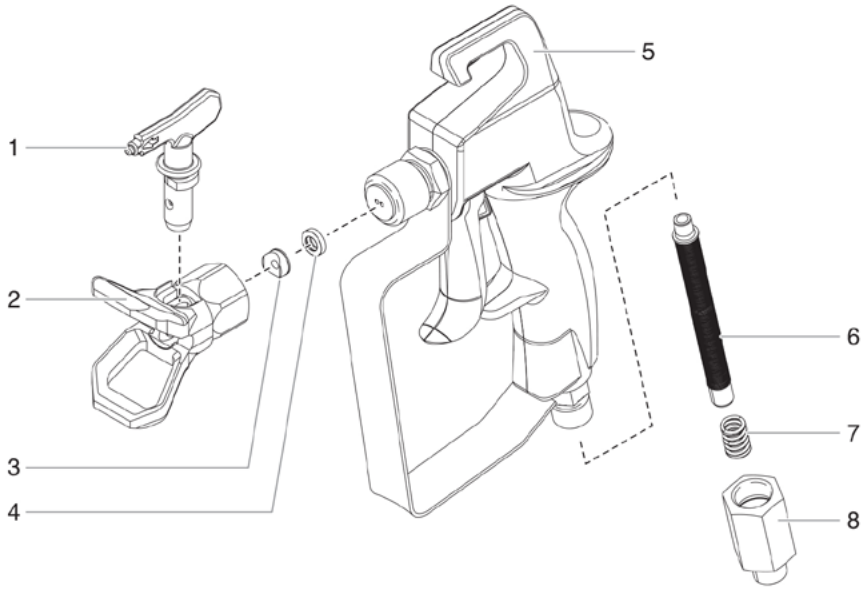

Item Article Articulo	Part No. N° de piéce Pieza No.	English Description	Français Description	Español Descripción	Quantity Quantite Cantidad
1	665-1908	Tip assembly (not included with spray gun)	Ensemble de buse (non inclus avec le pistolet de pulvérisation)	Ensamblaje de punta (no viene incluido con la pistola pulverizadora)	1
2	661-010A	Guard assembly	Déflecteur	Cubierta	1
3	651-020	Tip seal	Joint de buse	Sello de punta	1
4	651-040	Tip seal retainer	Joint	Sello	1
5	759-369	Gun assembly	Ensemble de pistolet	Ensamblaje de pistola	1
6	0515252	Filter, fine (white)	Filtre, fin (blanc)	Filtro, fino (blanco)	1
7	0043590	Spring	Ressort	Resorte	1
8	0278357	Fitting	Raccord	Conector	1

© Titan Tool Inc. All rights reserved.

Electrical Schematic · Schéma de raccordement électrique · Esquema eléctrico

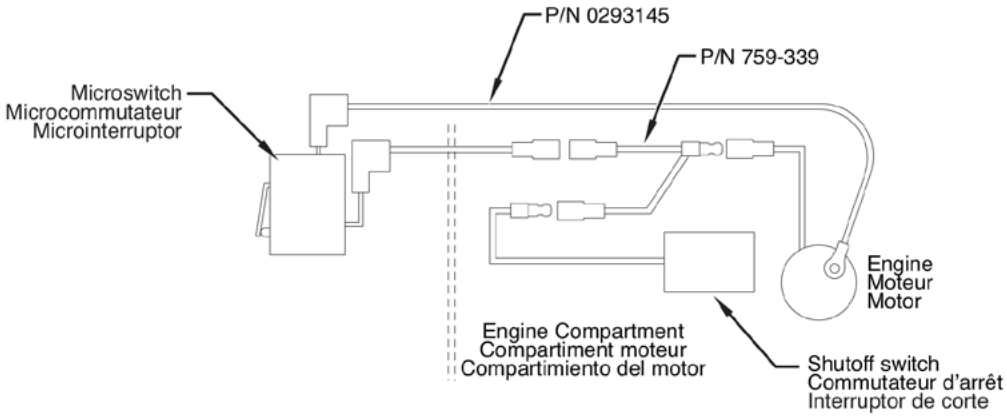

NOTE: All electrical work should be performed by an authorized service center.

NOTA: Tous les travaux d'électricité doivent être effectués par le personnel d'un centre de service autorisé.

NOTA: Todo trabajo eléctrico debe realizarlo un centro de servicio autorizado.

Labels · Étiquettes · Etiquetas

Part No. N° de piéce Pieza No.	English Description	Français Description	Español Descripción
0555793	Front cover label	Étiquette du couvercle avant	Etiqueta de la cubierta delantera
313-176	Engine label	Étiquette du moteur	Etiqueta del motor
0516801	PRIME/SPRAY label	Étiquette de PRIME/SPRAY	Etiqueta de PRIME/SPRAY
313-771	Warning label, injection	Étiquette d'avertissement, injection	Etiqueta de advertencia, inyección
313-784	Warning label, fire/explosion	Étiquette d'avertissement, incendie/explosion	Etiqueta de advertencia, incendio/explosión
313-1387	Warning label, empty gas tank	Étiquette d'avertissement, réservoir à essence vide	Etiqueta de advertencia, tanque de combustible vacío
0293755	Pressure control label	Étiquette de régulation de la pression	Etiqueta de control de presión
0293756	"Do not pull cable" label	Étiquette de "Do not pull cable"	Etiqueta de "Do not pull cable"
313-2772	Label, gun mount	Étiquette, support à pistolet	Etiqueta, soporte de la pistola
313-2771	Label, tip size	Étiquette, dimension de la buse	Etiqueta, tamaño de la boquilla

© Titan Tool Inc. All rights reserved.

English

Accessories

Liquid Shield Plus

Cleans and protects spray systems against rust, corrosion and premature wear. Now with -25° anti-freeze protection.

Part #	Description
314-483	.....4 ounce bottle
314-482	.....1 quart bottle

Piston Lube

Specially formulated to prevent materials from adhering to the piston rod, which becomes abrasive to the upper seals. Piston Lube will break down any material that may accumulate in the oil cup and keep it from drying.

Part #	Description
314-481	.....4 ounce bottle
314-480	.....8 ounce bottle

Stencil Kit — 756-135

Stencils are molded of 1/16" (1.5 mm) Durolast polyethylene. This material is very durable and lays flat on the surface being stenciled for clean and accurate marking.

The stencil kit contains one each of the following:

- 21.5" (55 cm) Handicap (symbol)
- 42" (105 cm) Straight arrow (symbol)
- 42" (105 cm) Curved arrow (symbol)
- 12" (30 cm) Number kit (0 through 9)
- 12" (30 cm) "No Parking" (words)
- 12" (30 cm) "Fire Lane" (words)
- 4" (10 cm) "No Parking" (words)
- 4" (10 cm) "Fire Lane" (words)
- 4" (10 cm) "Visitors" (word)
- 4" (10 cm) "Reserved" (word)

Français

Accessoires

Liquid Shield Plus

Nettoie et protège les systèmes de vaporisation de la rouille, de la corrosion et de l'usure prématurée. Maintenant avec la protection d'antigel de -25°.

N° de pièce	Description
314-483	Bouteille de 4 oz
314-482	Bouteille de 1 qt.

Piston Lube

Spécialement formulé pour empêcher les produits d'adhérer à la tige des pistons, ce qui tend à endommager les joints supérieurs. Le Piston Lube décompose tous les matériaux qui risquent de s'accumuler dans la cuvette d'égouttage et les empêchent de sécher.

N° de pièce	Description
314-481	Bouteille de 4 oz
314-480	Bouteille de 8 oz

Trousse de pochoirs — 756-135

Les pochoirs sont moulés de polyéthylène Durolast de 1/16 po (1.5 mm). Ce matériau est très résistant et repose à plat sur la surface à peindre pour un marquage net et précis.

La trousse comprend un pochoir de chacun des éléments suivants :

- stationnement pour personne handicapée de 21.5 po (55 cm) (symbole)
- flèche droite de 42 po (105 cm) (symbole)
- flèche courbe de 42 po (105 cm) (symbole)
- ensemble de chiffres (0 à 9) de 12 po (30 cm)
- « Stationnement interdit » de 12 po (30 cm) (mots)
- « Couloir d'urgence » de 12 po (30 cm) (mots)
- « Stationnement interdit » de 4 po (10 cm) (mots)
- « Couloir d'urgence » de 4 po (10 cm) (mots)
- « Visiteurs » de 4 po (10 cm) (mot)
- « Réservé » de 4 po (10 cm) (mot)

Español

Accesorios

Protector líquido Liquid Shield

Limpia y proteger los sistemas de rociado contra el óxido, la corrosión y el desgaste prematuro. Ahora con la protección del anticongelante de -25°.

Pieza #	Descripción
314-483	....Botella de 4 onzas
314-482	....Botella de 1 cuarto de galón

Lubricante para pistones Piston Lube

Formulado especialmente para evitar que los materiales se adhieran a la vara del pistón, lo cual es abrasivo para los sellos superiores. El Piston Lube degrada todo material que pueda acumularse en el recipiente y evita que se seque.

Pieza #	Descripción
314-481	....Botella de 4 onzas
314-480	....Botella de 8 onzas

Juego de esténcil - 756-135

Las plantillas de esténcil se moldean de polietileno Durolast de 1/16" (1.5 mm). Este material es muy duradero y se mantiene plano en la superficie que se va a estarcir para obtener marcas limpias y precisas.

El juego de esténcil contiene uno de los siguientes elementos:

- 21.5" (55 cm) Discapacidad (símbolo)
- 42" (105 cm) Flecha recta (símbolo)
- 42" (105 cm) Flecha curva (símbolo)
- 12" (30 cm) Juego de números (0 al 9)
- 12" (30 cm) "No Parking" (No estacionar) (palabras)
- 12" (30 cm) "Fire Lane" (Pista para protección contra el fuego) (palabras)
- 4" (10 cm) "No Parking" (No estacionar) (palabras)
- 4" (10 cm) "Fire Lane" (Pista para protección contra el fuego) (palabras)
- 4" (10 cm) "Visitors" (Visitas) (palabra)
- 4" (10 cm) "Reserved" (Reservado) (palabra)

© Titan Tool Inc. All rights reserved.

Televendas: (11) 3672 - 9488
cotacao@lojadoprofissional.com.br

SE QUE
PRECISAR LIGUE PRA GENTE,
TEMOS MAIS DE 20.000
ITENS PARA SUA EMPRESA.

LOJA DO
PROFISSIONAL